# Fişă tehnică de produs

## Baterie perete cada/dus Basic

**Model**

| Cod | Culoare | Continut pachet |
|---|---|---|
| BBC11 | crom | racorduri excentrice , ornamente, para dus, furtun dus, agatatoare |

**Tip constructiv**

Corp din alama sanitara CW617N, cromata
Maner din zinc cromat
Comutator automat dus
Garnituri PTFE; EPDM
Cartus cu discuri ceramice

**Dimensiuni**

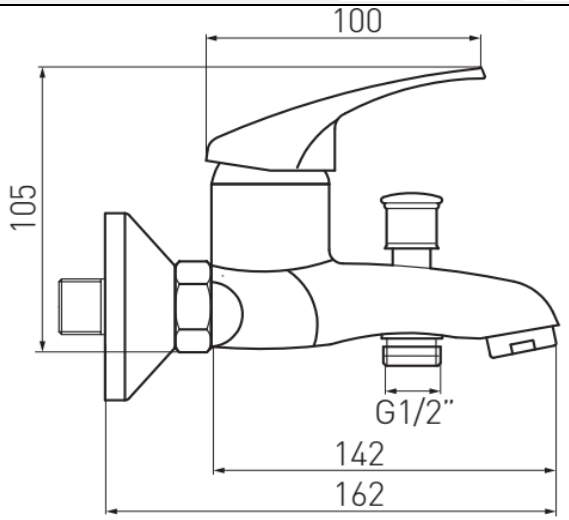


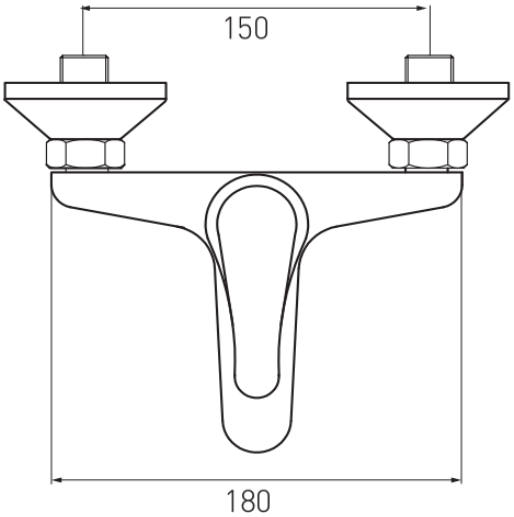


**Parametrii tehnici**

| | |
|---|---|
| **Presiune maxima de lucru** | 10 bari |
| **Presiune recomandata** | 1-5 bari |
| **Temperatura maxima pentru apa calda** | 90°C |
| **Temperatuta recomandata pentru apa calda** | 65°C |
| **Racorduri excentrice** | 1/2" x 3/4" |
| **Distanta intre racorduri** | 150 ± 20 mm |
| **Cartus cu discuri ceramice** | 35 mm |
| **Regulator debit** | M24x1 |
| **Set dus** | da |
| **Comutator dus** | automat |

| | |
|---|---|
| **Instalare** | **Bateria de perete ( vezi fig.), se va instala astfel :**<br>• Strangeti racordurile excentrice (1) la sistemul cu filet interior G1/2 si etansati cu banda de teflon. Dupa conectare, axele racordurilor excentrice (in partea bateriei) trebuie sa fie la aceeasi inaltime, suprafetele frontale trebuie sa fie la aceeasi distanta fata de perete, si distanta dintre orificii trebuie sa fie egala cu distanta dintre axelele nucilor de conexiune ale corpului bateriei,<br>• Legaturile la sistemul de alimentare cu apa trebuie sa facute in asa fel incat apa rece sa fie conectata la partea dreapta si apa calda la stanga (privind bateria din fata) si axele racordurilor sa fie perpendiculare pe perete si paralele intre ele,<br>• Montati rozetele (2), pe excentric, sau fixati-le la baterie, in cazul modelelor echipate cu O- ring.<br>• Fixati garniturile (3), pentru piulite (4) si insurubatile la excentrice, sau fixati bateria pe garnitura O-ring montata in excentrice (in cazul in bateriilor dotate cu astfel de excentrice), si blocati -le pe partea de jos a bateriei cu suruburi duble hexagonale<br>• Verificati dupa instalare etanseitatea legaturilor. |
| | 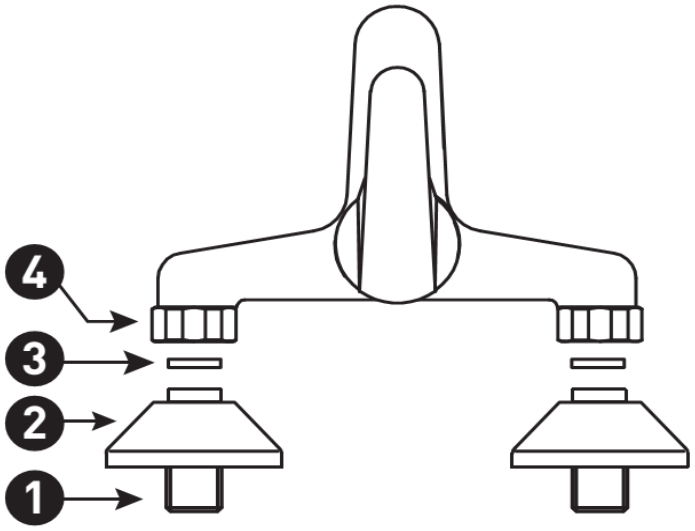 |
| **Setari functionare** | |
| **Intretinere** | Functionarea corecta a bateriilor mono sau dubla comanda depinde in mare masura de calitatea apei, de duritate, saturatia de calciu si continutul de poluanti, cum ar fi nisip, reziduri etc. Calitatea apei influenteaza frecventa de efectuare a operatiunilor de intretinere necesare efectuate de catre utilizator. Perioadele dintre operatiile de intretinere pot fi extinse prin utilizarea filtrelor |
| **Piese de schimb** | |

• Toate datele incluse în aceste broşuri corespund informaţiilor disponibile la momentul imprimării şi servesc doar ca materiale informative. Ne rezervăm dreptul la modificări în sensul progreselor tehnice. Ilustraţiile sunt imagini simbolice şi, de aceea, se pot abate din punct de vedere optic de la imaginea reală a produsului. Sunt posibile diferenţe de culoare din cauza tipăririi. Ne rezervăm dreptul de a modifica specificaţiile tehnice şi de funcţionare. Pentru mai multe informaţii, contactaţi departamentul nostru tehnic.