FERRO®	Fişă tehnică de produs
	Baterie perete cada/dus Metalia 57

Model

Cod	Culoare	Continut pachet
57020/1.0	crom	racorduri excentrice , ornamente

Tip constructiv

Corp din alama sanitara CW617N, cromata
Maner din zinc cromat
Comutator automat dus
Garnituri PTFE; EPDM
Cartus cu discuri ceramice

Dimensiuni

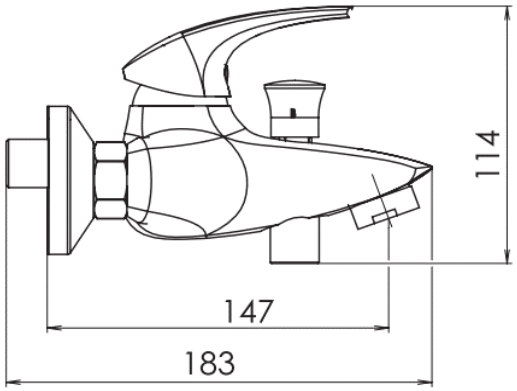

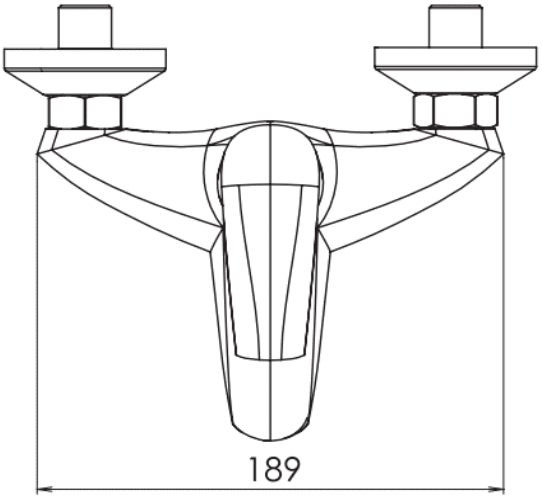

Parametrii tehnici

Presiune maxima de lucru	10 bari
Presiune recomandata	1-5 bari
Temperatura maxima pentru apa calda	90°C
Temperatuta recomandata pentru apa calda	65°C
Racorduri excentrice	1/2" x 3/4"
Distanta intre racorduri	150 ± 20 mm
Cartus cu discuri ceramice	35 mm
Regulator debit	M28x1
Set dus	nu
Comutator dus	automat

Parametrii tehnici

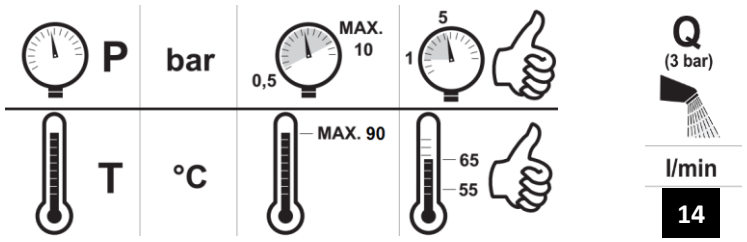

Novaservis Ferro Group srl Cluj Napoca , Piata 1848 nr. 2 , tel/fax: 004 0264 522 524, www.ferro.ro

Instalare	**Bateria de perete (vezi fig.), se va instala astfel :** • Strangeti racordurile excentrice (1) la sistemul cu filet interior 1/2" si etansati cu banda de teflon. Dupa conectare, axele racordurilor excentrice (in partea bateriei) trebuie sa fie la aceeasi inaltime, suprafetele frontale trebuie sa fie la aceeasi distanta fata de perete, si distanta dintre orificii trebuie sa fie egala cu distanta dintre axelele nucilor de conexiune ale corpului bateriei, • Legaturile la sistemul de alimentare cu apa trebuie sa facute in asa fel incat apa rece sa fie conectata la partea dreapta si apa calda la stanga (privind bateria din fata) si axele racordurilor sa fie perpendiculare pe perete si paralele intre ele, • Montati rozetele (2), pe excentric, sau fixati-le la baterie, in cazul modelelor echipate cu O- ring. • Fixati garniturile (3), pentru piulite (4) si insurubatile la excentrice, sau fixati bateria pe garnitura O-ring montata in excentrice (in cazul in bateriilor dotate cu astfel de excentrice), si blocati -le pe partea de jos a bateriei cu suruburi duble hexagonale • Verificati dupa instalare etanseitatea legaturilor.
	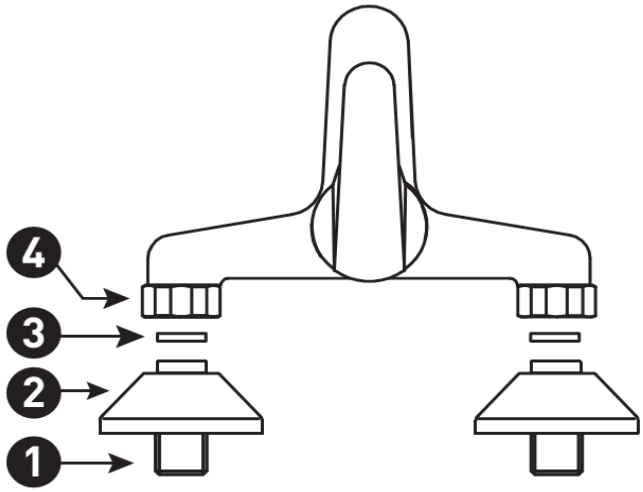
Setari functionare	
Intretinere	Functionarea corecta a bateriilor mono sau dubla comanda depinde in mare masura de calitatea apei, de duritate, saturatia de calciu si continutul de poluanti, cum ar fi nisip, reziduri etc. Calitatea apei influenteaza frecventa de efectuare a operatiunilor de intretinere necesare efectuate de catre utilizator. Perioadele dintre operatiile de intretinere pot fi extinse prin utilizarea filtrelor
Piese de schimb	

• Toate datele incluse în aceste broşuri corespund informaţiilor disponibile la momentul imprimării şi servesc doar ca materiale informative. Ne rezervăm dreptul la modificări în sensul progreselor tehnice. Ilustraţiile sunt imagini simbolice şi, de aceea, se pot abate din punct de vedere optic de la imaginea reală a produsului. Sunt posibile diferenţe de culoare din cauza tipăririi. Ne rezervăm dreptul de a modifica specificaţiile tehnice şi de funcţionare. Pentru mai multe informaţii, contactaţi departamentul nostru tehnic.