FERRO®

Fișă tehnică de produs

Grup de amestec încălzire în pardoseală pentru colectori 1"cu vană 4 căi termostatată și cu/fără pompă GPA II

Model

Cod	Culoare	Continut pachet
GM40GPA	alama	vana termostatica, pompa, racorduri, manual
GM60GPA	alama	vana termostatica, pompa, racorduri, manual
GM-WP	alama	vana termostatica, racorduri, manual

Tip constructiv

Vana de amestec termostatica cu 4 cai

Materiale:

- Corp vana din alama UNI EN 1982 CB753S
- Racorduri tip olandez D. 1 1/2 din alama
- Camera amestec din alama UNI EN 1982 CB753S
- Arc din otel inoxidabil AISI 302
- Garnituri EPDM
- Maner din ABS
- Termometru 80º C
- aerisitor manual 3/8" din alama cromata

Pompa de circulatie cu rotor umed, cu racord filetat, motor cu reglare automată a puterii

Materiale:

- Corpul pompei robust din fonta
- Carcasa pompei din aluminiu turnat
- Arborele din otel inoxidabil
- Rotor hidraulic din plastic rezistent

Parametrii tehnici Vana termostatica de amestec cu 4 cai

Interval de reglaj	30-60 °C
Temperatura minima de lucru	5 °C
Temperatura maxima de lucru	90 °C
Precizie	±2 °C
Temperatura presetata	40 °C
Referințele stării de lucru	T apa calda = 70 °C
	T apa rece = 20 °C
	presiune apa calda si rece 3 bari
Presiune maxima de lucru	10 bari
Cadere presiune maxima de lucru acceptata	2 bari
Diferenta maxima intre presiunea de intrare (AC-AR sau AR-AC)	0.7 bari
Coeficient debit cu pompa GPA II 25-40-130	KV 2.4 m3/h
Coeficient debit cu pompa GPA II 25-60-130	KV 3 m3/h
Racorduri	filet ISO228/1
Lichid acceptat	apa potabila cu continut maxim 50% de glycol
Standard	EN:1111

Parametrii tehnici Pompe 25-40-130; 25-60-130

Model	GPA II 25-40-130	GPA II 25-60-130
Debit	max. 2.4 m³/h	max. 3.0 m³/h
Inaltimea de pompare	max. 4.1 mca	max. 6.2 mca
Temperatura lichidului	min. +2˚C, max. + 110˚C	
Tipul lichidului pompat	apa cu continut de glycol max. 30%	
Presiune maxima a instalatiei	1,0MPa	
Alimentare	1x230 V (+6%/-10%), 50/60 Hz	
Putere	5-22W; 0,05-0,19 A	5-45W; 0,05-0,38 A
Protectie motor	Pompa nu necesita protectie externa	
Clasa de protectie	IP42	
Clasa de izolatie	H	
Umiditate relativa (RH)	Max. 95%	
Coeficientul de performanta energetica EEI	≤0.23	
Presiunea minima de intrare in functie de teperatura lichidului	Temperatura medie	Presiunea min intrare
	≤ +85˚C	0.005MPa
	≤ +90˚C	0.028MPa
	≤ +110˚C	0.100MPa
Norma EMC	EN61000-3-2 si EN61000-3-3	
Clasa de presiune acustica	Nivel de zgomot al pompei este mai mic de <43 dB (A)	
Temperatura mediului	0˚C - 40˚C; RH <95%	
Clasa de temperatura	TF110	
Racorduri hidraulice	D. 1 1/2"	
Temperatura de suprafata	Temperatura maxima a suprafetei nu depaseste + 125˚C	

Pentru a preveni formarea condensului in cutia de conexiuni si in rotor , temperatura medie a pompei trebuie sa fie mai mare decat temperatura mediului ambient

Temperatura mediului ambient (˚C)	Temperatura medie a pompei	
	Min. (˚C)	Max. (˚C)
0	2	110
10	10	110
20	20	110
30	30	110
35	35	90
40	40	70

Dimensiuni

G [mm]	Rp 3/4"
G1 [mm]	Rp 3/4"
G2 [mm]	1 1/2"
L1 [mm]	87
L2 [mm]	82
A [mm]	41
B [mm]	41
C [mm]	46

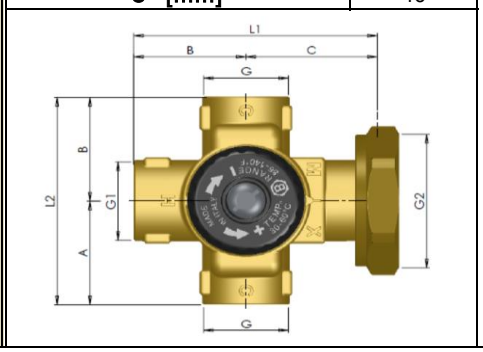

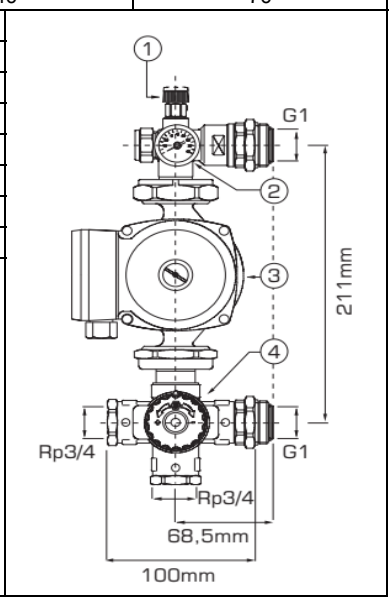

Scala reglaj temperatura vana termostatica

Pentru a seta cu ușurință temperatura, luați în considerare informatiile din scala alaturata

Min – 30 °C	5 – 45 °C
1 – 34 °C	6 – 47 °C
2 – 38 °C	7 – 50 °C
3 – 41 °C	8 – 54 °C
4 – 43 °C	Max – 60 °C

Instalare si intretinere

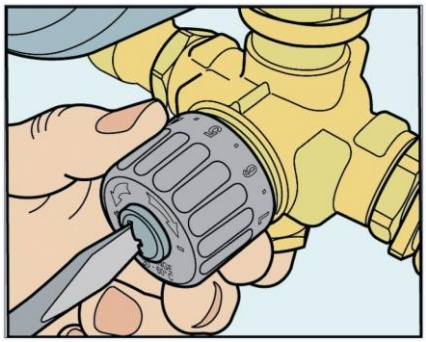

1. Montarea

a. Montarea grupului trebuie să fe efectuată numai de către persoane autorizate, cu experiență corespunzătoare pentru acest tip de lucrări.

b. În timpul instalării trebuie respectată direcția de curgere indicată pe carcasa pompei și corectitudinea conexiunilor supapelor la instalație - a se vedea figura 2c. Asamblarea grupului la instalație trebuie să se efectueze astfel încât în timpul montarii asupra grupului să nu existe presiune din sistem. Strângerea prea puternică a conexiunilor fletate poate genera, de asemenea, o tensiune nedorită. Aceste recomandări se aplică, de asemenea, în cazul demontării întregii instalații,

d. Pompa de circuit din grup trebuie să fe utilizată numai în conformitate cu instrucțiunile acesteia.

2. Intretinerea

Întreținerea instalației și verificarea funcționării corecte a vanei de amestec termostatice trebuie efectuate la fiecare 12 luni sau mai frecvent, dacă este necesar. Dacă temperatura amestecată a apei s-a schimbat față de testele anterioare, se recomandă verificarea condițiilor de lucru ale instalației, așa cum este indicat în instrucțiunile de funcționare și setarea temperaturii.

Domenii de utilizare

- Sisteme de incalzire cu debit fix si variabil
- Sisteme de incalzire cu parametri variabili de temperatura
- Sisteme de instalatii pentru incalzire in pardoseala

a. Grupurile de amestec sunt destinate reducerii temperaturii în circuitele de încălzire in pardoseala formate din: pompa de circuit, vana de amestec termostatată, manșoane de cuplare cu teu cu termometru și aerisire

b. Distanța racordurilor G1 și parametrii de lucru sunt adaptați pentru cuplarea grupului de amestecare la repartitoarele utilizate în sistemele de încălzire de temperatură scăzută, inclusiv încălzire prin pardoseală.

d. Dimensiunea instalației deservite de către un grup este limitată de randament și de înălțimea la care trebuie să ridice pompa, conform caracteristicilor hidraulice cuprinse în instructiunile pompei.

Conexiuni electrice

- Cablarea poate fi efectuată cu un conductor 3x0,75 mm²
- Tensiunea de alimentare 50-60Hz, ~230 V
- Se instaleaza un comutator corespunzător înainte de a pompa, cu distanța minimă de contact în poziția deschis de 3mm

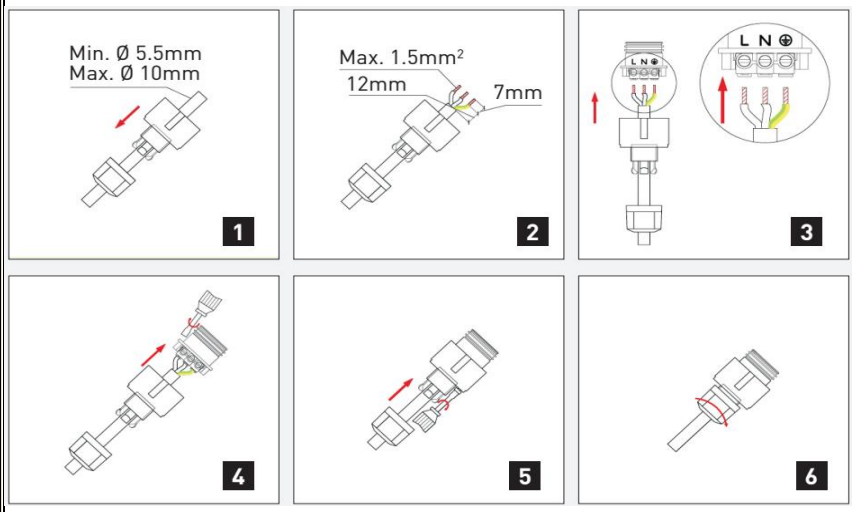

Particularitati/avantaje ale produsului	• Instalare si pornire usoara • Pompa cu motor GPAXX-X II este prevazuta cu modul AUTO - setarile din fabrica, astfel incat pompa poate porni si functiona fara ajustari si se va adapta la cerintele sistemului. • Clasa de eficiență energetică A • Până la 80 % economie de curent față de pompele de circulație nereglabile • Pompă de înaltă eficiență, special concepută pentru casa cu una și două familii, • Moment de pornire foarte ridicat pentru o pornire sigură • Nivel redus de zgomot al pompei si al intregului sistem. • Consum redus de energie: comparativ cu o pompa traditionala, GPA- II are un nivel scazut de consum al energiei, este clasa energetica A conform normelor europene, care arata ca un consum minim de energie este de 5W. • Pompa de circulatie are consum mic, EEI ≤ 0,23 • Valoarea de referinta pentru cele mai eficiente pompe este EEI ≤ 0,20 • Pompă economică în special pentru casele cu 1-2 familii, precum și pentru casele cu 2-6 familii • Siguranță în funcționare
Curbe caracteristice Pompa Ferro: • 25-40-180	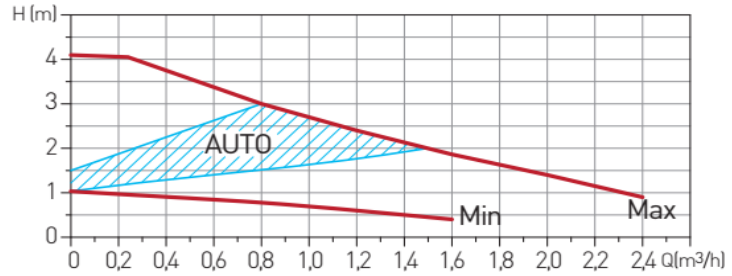 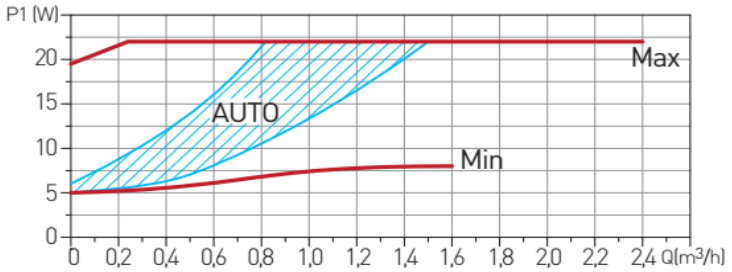
Curbe caracteristice Pompa Ferro: • 25-60-130/180	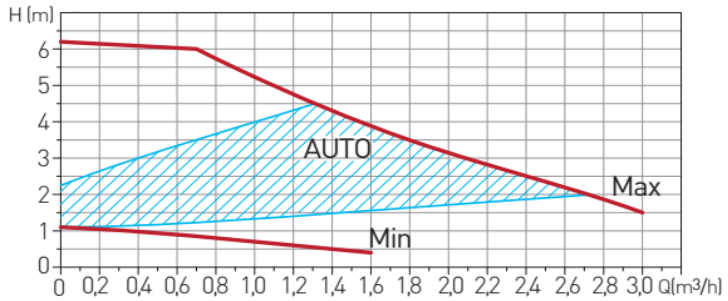 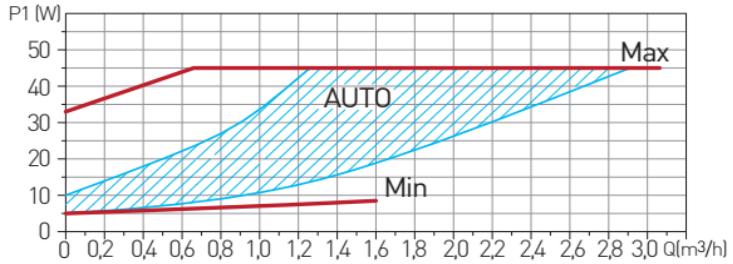

Diagrama vana termostatica cu 4 cai	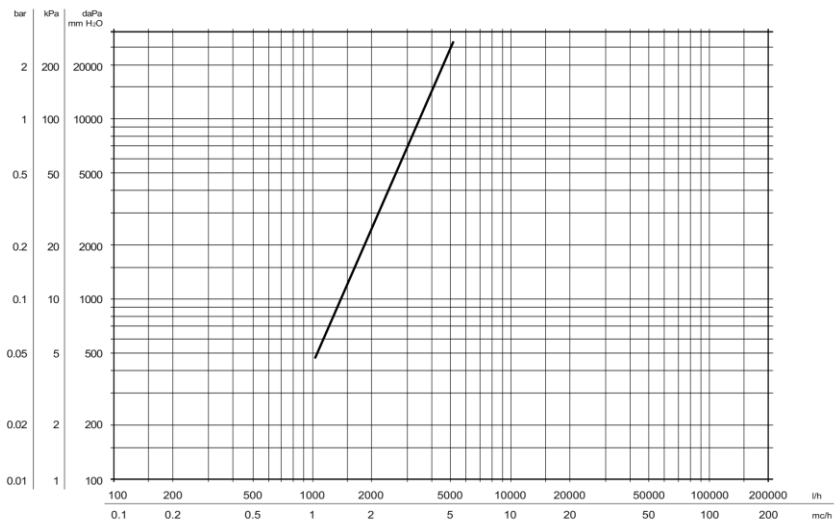
Exemplu de montaj	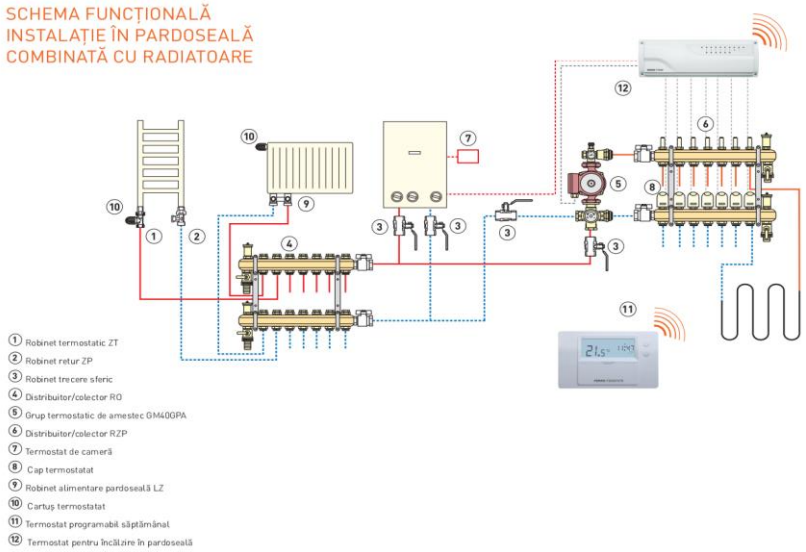
Certificate si avize	• Declaratii de conformitate si calitate • Certificat de igiena nr. CRSPB/ 29.10.2014

• Toate datele incluse în aceste broșuri corespund informațiilor disponibile la momentul imprimării și servesc doar ca materiale informative. Ne rezervăm dreptul la modificări în sensul progreselor tehnice. Ilustrațiile sunt imagini simbolice și, de aceea, se pot abate din punct de vedere optic de la imaginea reală a produsului. Sunt posibile diferențe de culoare din cauza tipăririi. Ne rezervăm dreptul de a modifica specificațiile tehnice și de funcționare. Pentru mai multe informații, contactați departamentul nostru tehnic.