oventrop

Microclimatul camerei

Unibox – Reglarea temperaturii camerei și limitarea temperaturii pe retur

Clienții dumneavoastră văd 6 mm de sticlă veritabilă elegantă. Dumneavoastră vedeți o soluție 100 % adaptabilă la sistemul dumneavoastră.

Atracția principală din baie:
noul nostru Unibox de înaltă calitate, cu capac din sticlă veritabilă, disponibilă în mai multe culori și modele, oferă clienților calitate în formă tangibilă. Punctul forte în timpul instalării: băile se pot renova acum rapid și ușor cu ajutorul Unibox, al sistemelor noastre de încălzire prin pardoseală și al modulelor suplimentare pentru reglarea temperaturii camerei.

Sistemul Unibox permite reglarea temperaturii camerei cu ajutorul unui ventil termostatic, reglarea temperaturii suprafețelor cu un limitator de temperatură pe retur sau o combinație între cele două – flexibil și adaptat la cerințe.

Capacul din sticlă veritabilă în varianta albă sau neagră este atât elegant, cât și funcțional: capacul versiunilor exclusive deja instalate este ușor de înlocuit cu noul capac pentru a le da un aspect mai modern. Construcția specială a capacului permite compensarea toleranțelor la instalarea Unibox.

Clienții dumneavoastră vor mai mult confort?

Sistemul de control radio cu termostatul opțional cu comandă radio R-Tronic permite clientului dumneavoastră reglarea convenabilă a temperaturii camerei. Profilele orare reglabile în mod individual permit optimizarea consumului de energie. Termostatul R-Tronic oferă de asemenea informații specifice despre calitatea aerului ambiental.

Termostatul R-Tronic îl ajută pe clientul dumneavoastră să-și îmbunătățească microclimatul încăperii, reducând totodată consumul de energie.

Avantaje

- compatibil cu sistemul de încălzire prin pardoseală de la Oventrop
- capac din sticlă veritabilă de calitate superioară
- control radio opțional prin intermediul termostatului cu comandă radio R-Tronic
- capac cu posibilitate de compensare a toleranțelor pentru o poziționare optimă
- capacul versiunilor exclusive deja instalate poate fi înlocuit cu noul capac

Design sofisticat cu sticlă veritabilă

Noul capac din sticlă veritabilă de calitate superioară al **Unibox**, disponibil în versiunile alb sau negru, atrage privirile.

Doriți să instalați încălzire în pardoseală într-o clădire existentă? Cu sistemul nostru e ușor.

Flexibil, de calitate superioară și durabil: Unibox este parte a sistemului nostru inteligent pentru încălzirea și răcirea prin pardoseală.

De la plăcile termoizolante și țevile multistrat până la controlul radio opțional, toate soluțiile oferite de noi sunt perfect armonizate între ele și sunt disponibile în diferite versiuni.

Sistemul modular Oventrop Cofloor pentru încălzirea prin pardoseală se adaptează la cerințele dumneavoastră.
Aceasta face ca instalarea sistemelor de încălzire și răcire prin pardoseală să fie atât ușoară, cât și absolut fiabilă - toate componentele sunt de calitate superioară, durabile, iar interacțiunea dintre ele este bine gândită.

Exemplu: renovarea unei băi cu instalarea unui circuit de încălzire în pardoseală

Unibox TQ-RTL R-Tronic
sticlă albă veritabilă

+

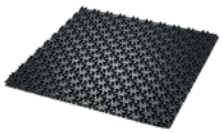

Placă cu nuturi NP-30
1,44 x 0,84 m

+

Copipe HSC
16 x 2 mm

+

Cofit S
16 x 2,0 x piuliță olandeză F ¾

+

R-Tronic RTF B
(ENOCEAN)

+

mote 420
actuator cu comandă radio

+

Separator de nămol
DN20

Încălzire prin pardoseală Cofloor cu Unibox T-RTL pentru reglarea temperaturii camerei

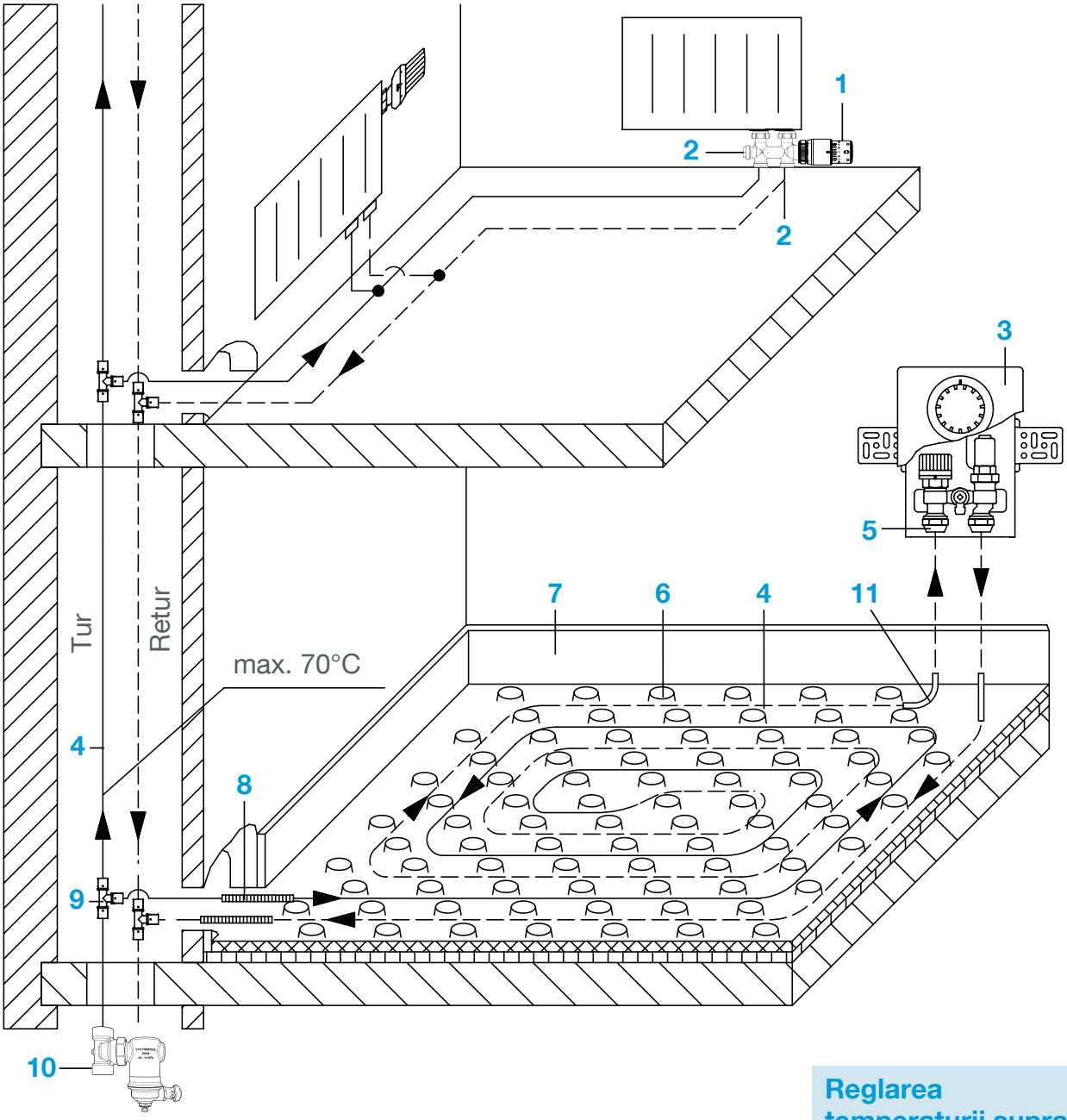

Constă din următoarele componente Oventrop:

1 Uni SH
2 Multiblock T
3 Unibox T-RTL
4 Copipe HSC
5 Cofit S
6 Placă cu nuturi NP-30
7 Bandă perimetrală
8 Țeavă de protecție cu fantă
9 Teu cu îmbinare prin presare Cofit P
10 Separator de nămol
11 Cot de ghidare țeavă

Reglarea temperaturii suprafețelor cu Unibox

Unibox este folosit la renovarea unei instalații de încălzire existente cu radiatoare. Ventilul integrat de limitare a temperaturii pe retur împiedică atingerea unor temperaturi prea mari în șapă.

Temperatura moderată a pardoselii, obținută cu ajutorul Unibox, crește considerabil confortul băii. Necesarul de căldură este asigurat în continuare de către un radiator.

Unibox RTL

Pentru limitarea temperaturii pe retur a suprafețelor încălzite cu ajutorul unui ventil de limitare a temperaturii pe retur

Interval de temperatură:
10–50°C (temperatură pe retur)

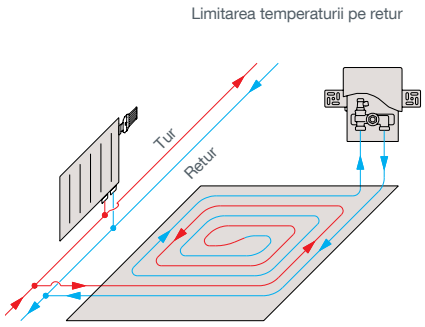

Unibox E RTL

Pentru limitarea temperaturii pe retur a suprafețelor încălzite cu ajutorul unui ventil de limitare a temperaturii pe retur.

Interval de temperatură:
20–40°C (temperatură pe retur)

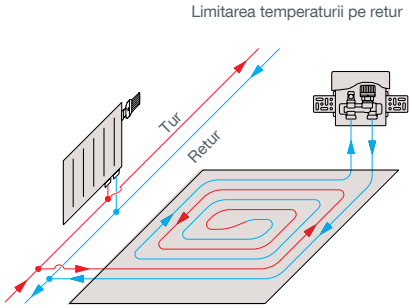

Unibox T-RTL

Pentru reglarea temperaturii camerei cu ventil termostatic și pentru limitarea temperaturii pe retur a suprafețelor încălzite cu ajutorul unui ventil de limitare a temperaturii pe retur

Interval de temperatură:
7–28°C (temperatura camerei)
20–40°C (temperatura pe retur)

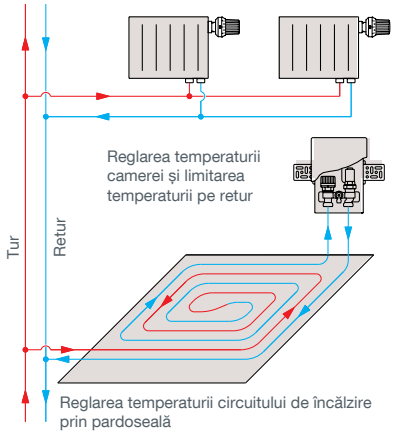

Unibox T-RTL R-Tronic

Pentru reglarea temperaturii camerei și limitarea temperaturii pe retur a suprafețelor încălzite cu ajutorul unui ventil de limitare a temperaturii pe retur, al unui actuator electrotermic preinstalat și al unui radioreceptor R-Con

Interval de temperatură:
8–30°C (temperatura camerei) R-Tronic
20–40°C (temperatura pe retur)

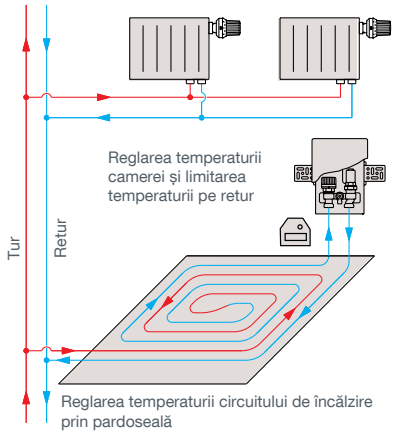

Unibox TQ-RTL R-Tronic
pentru echilibrarea hidraulică dinamică

Pentru reglarea temperaturii camerei și limitarea temperaturii pe retur a suprafețelor încălzite cu ajutorul unui ventil de limitare a temperaturii pe retur, al unui actuator electrotermic preinstalat și al unui radioreceptor R-Con

Interval de temperatură:
8–30°C (temperatura camerei)
20–40°C (temperatura pe retur)

Unibox TQ-RTL
pentru echilibrarea hidraulică dinamică

Pentru reglarea temperaturii camerei cu ventil termostatic și limitarea temperaturii pe retur a suprafețelor încălzite cu ajutorul unui ventil de limitare a temperaturii pe retur

Interval de temperatură:
7–28°C (temperatura camerei)
20–40°C (temperatura pe retur)

Modele Unibox și informații

Modele Unibox	Capac			Termostat vizibil			Cod art.
	Plastic, alb	Sticlă veritabilă, albă	Sticlă veritabilă, neagră	alb	cromat	cromat închis	
Unibox RTL	X			X			1022735
		X			X		1022750
			X			X	1022751
Unibox E RTL	X						1022731
		X					1022760
			X				1022761
Unibox T-RTL	X			X			1022733
		X			X		1022770
			X			X	1022771
Unibox TQ-RTL	X			X			1022739
		X			X		1022780
			X			X	1022781
Unibox T-RTL R-Tronic	X						1022737
		X					1022772
Unibox TQ-RTL R-Tronic	X						1022738
		X					1022782
Unibox T-RTL vario	fără capac						1022734
Unibox TQ-RTL vario							1022736
Capac pentru Unibox vario	X	X		capac închis			1022776
							1022774
			X				1022775

Domeniu de utilizare recomandat:

- camere sau suprafețe încălzite de până la 20 m²
- circuit de încălzire cu o lungime a țevilor de max. 100 m (cu un diametru interior de cca. 12 mm)

Încălzire:

Turnați o șapă de încălzire standard după aplicarea unui strat de mortar. Șapele din ciment și sulfat de calciu trebuie încălzite conform DIN EN 1264-4.

Punerea în funcțiune:

Intervalul de reglare recomandat al ventilului de limitare a temperaturii pe retur este de 25–40°C. Trebuie respectate indicațiile producătorului de șapă. În apropierea țevilor de încălzire nu trebuie depășită temperatura maximă admisă a șapei conform DIN.

oventrop

Microclimatul camerei

Hidraulică

Stații
Stocatoare
Țevi

Apă potabilă

Instalații cu combustibil lichid
Instalații solare

Smart home
Smart building

Drepturile rezervate asupra modificărilor.
Utilizatorii privați pot achiziționa produsele noastre de la instalatorii autorizați.

Prezentat de:

Oventrop GmbH & Co. KG
Paul-Oventrop-Str. 1
59939 Olsberg, Germany

T +49 2962 82 0
F +49 2962 82 400

mail@oventrop.com
www.oventrop.com

PÜ 341-RO/02/01.2020/MW